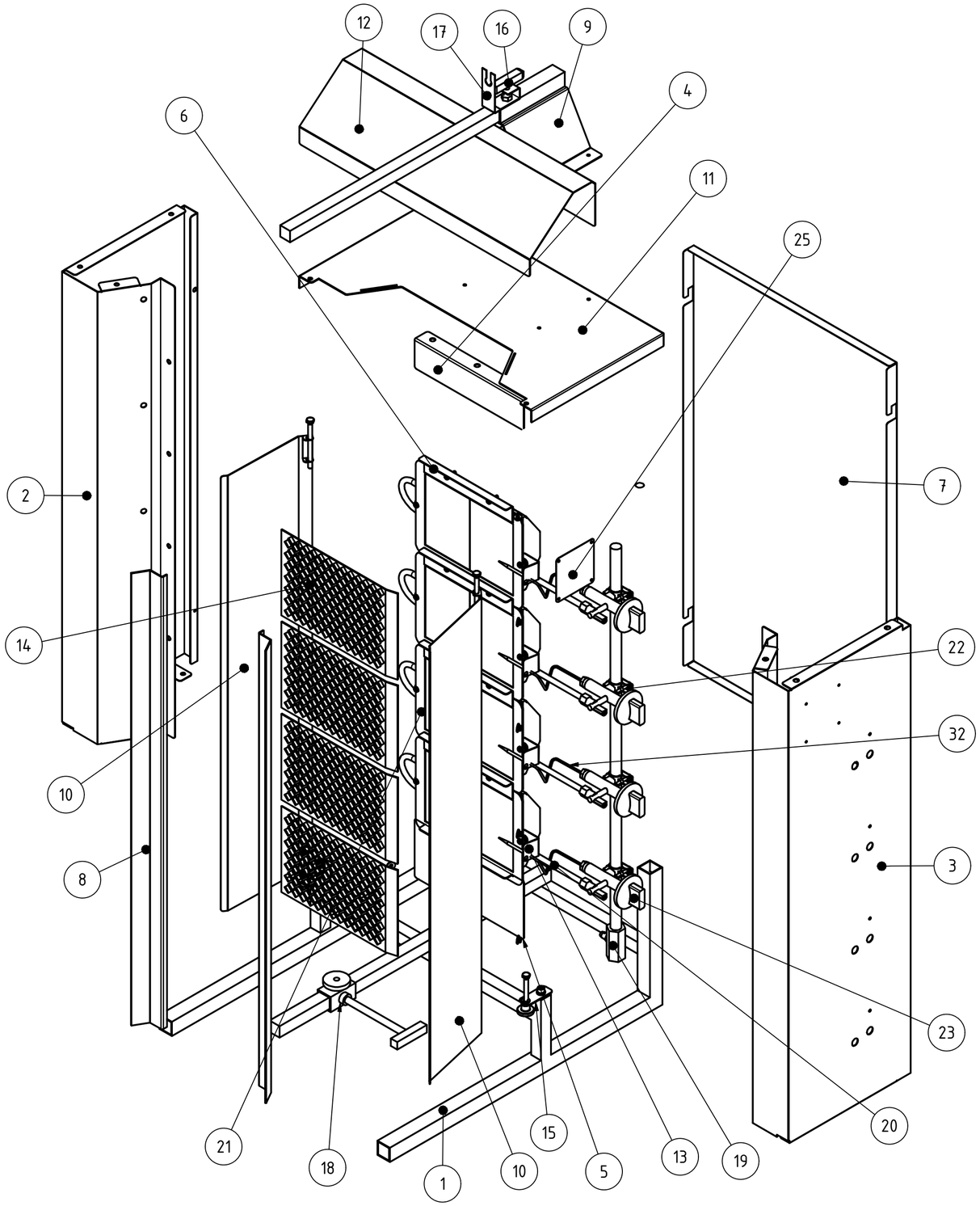

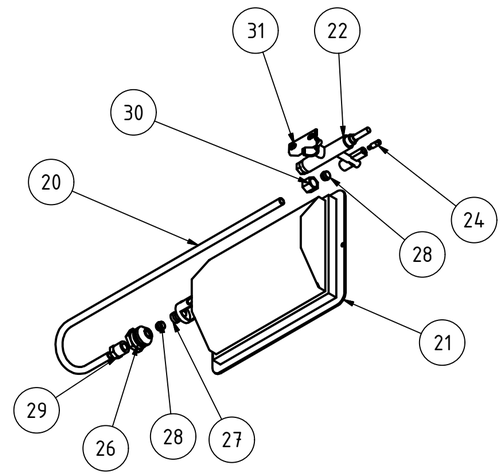

TEILELISTE		
OBJEKT	ANZAHL	BAUTEILNUMMER
1	1	Gestell
2	1	Gehäuse links
3	1	Gehäuse rechts
4	1	Blende oben
5	1	Blende unten
6	4	Zwischenblende
7	1	Rückwand
8	2	seitliche Leiste links_rechts
9	1	Bügel
10	2	Flügeltür
11	1	Deckel
12	1	Wärmeschutzblech mit Führungsstange
13	4	Haltewinkel Thermoelement
14	4	Verbrennungsgitter
15	2	Türhalter
16	1	Knebel
17	1	Kabelhalter
18	1	untere Schiebemuffe
19	1	Gasanschlussrohr mit Gasanschluss und Prüfnippel
20	4	Ermetorohr
21	4	Doppelbrenner
22	4	Gashahn
23	4	Gashahnknebel
24	4	Kleinstelldüse
25	1	Typenschild
26	4	Düsenaufnahme
27	4	Gashauptdüse
28	8	Doppelkegelring
29	4	Messingbuchse SW 14
30	4	Überwurfmutter M12x1
31	4	Befestigungslaschen für Gashahn
32	4	Thermoelement

	Datum	Name
Gezeichn.	19.01.2018	Otto
Kontroll.		
Norm		

Status | Änderungen | Datum | Name

POTIS GmbH & Co. KG

Explosionszeichnung

GD 4

1

A2